DIGITAL PROJECTION

E-Vision Laser Série 5100

INFORMATIONS IMPORTANTES

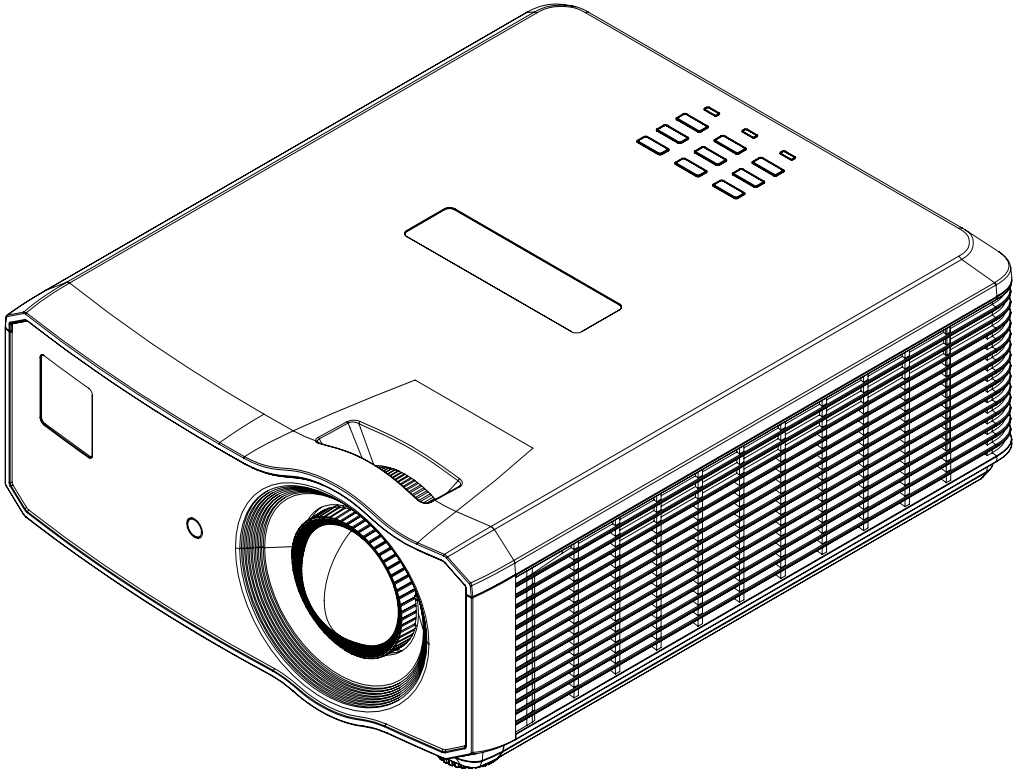

Rév. A octobre 2021

122-798A

Cette page est intentionnellement laissée vierge

Coordonnées :

Europe

Digital Projection Limited

Greenside Way, Middleton, Manchester M24 1XX, Royaume-Uni

Immatriculée en Angleterre sous le n° 2207264
Siège social : voir l'adresse ci-dessus

Tél. : (+44) 161 947 3300
Fax : (+44) 161 684 7674

enquiries@digitalprojection.co.uk
service@digitalprojection.co.uk

www.digitalprojection.co.uk

Amérique du Nord

Digital Projection Inc.

55 Chastain Road, Suite 115, Kennesaw, GA 30144, États-Unis

Tél. : (+1) 770 420 1350
Fax : (+1) 770 420 1360

powerinfo@digitalprojection.com

www.digitalprojection.com

Chine

Digital Projection China

中国 北京市 朝阳区 芍药居北里101号 世奥国际中心A座2301室 (100029)

Rm A2301, ShaoYaoJu 101 North Lane, Shi Ao International Center, District de Chaoyang Pékin 100029, RP CHINE

Tél. : (+86) 10 84888566
Fax : (+86) 10 84888566-805

techsupport@dp-china.com.cn

www.dp-china.com.cn

Dubaï

Digital Projection FZE

Unit B4, Light Industrial Units 4, Silicon Oasis, Dubaï, EAU

Tél. : +971 43300800

enquiries@digitalprojection.co.uk

www.digitalprojection.com

Japon

Digital Projection Japan

〒105-0012 東京都港区芝大門 2-1-14

2-1-14 Shibadaimon, Minato-ku, Tokyo, Japon 105-0012

japan@digitalprojection.co.uk

www.digitalprojection.com/jp

Taïwan

Digital Projection Taiwan

186 Ruey Kuang Rd, Neihu District, Taipei, 114 Taïwan

Tél. : +886-8797-2088 x8854

Taiwan@digitalprojection.co.uk

Corée

Digital Projection Korea

1511, Byucksan Digital Valley 6-cha, Gasan-dong, Geumcheon-gu, Seoul, Corée

Tél. : (+82) 2 515 5303 #1417

Korea@digitalprojection.co.uk

Inde

Digital Projection India

Plot-43, Sector-35, HSIIDC, Gurgaon Haryana - 122001

Tél. : +91-124-4874900#4275

india@digitalprojection.co.uk

Sommaire

Coordonnées : 3

Sommaire 4

Symboles utilisés dans ce manuel 6

Documentation complémentaire 6

Avis juridique 6

Contenu de la boîte 7

Spécifications électriques et physiques 8

Précautions générales 9

Précautions relatives au laser 11

Projecteur 11

Paramètres du laser 12

Télécommande - Pointeur laser 13

Paramètres du pointeur du laser 13

Conformité avec les Normes internationales 14

Interférences RF 14

Bruit 14

Directive européenne relative aux déchets d'équipements électriques et électroniques (DEEE) 14

Étiquettes produit 15

Projecteur 15

Télécommande 16

Emplacements des étiquettes 17

Projecteur 17

Télécommande 18

Emplacement de l'ouverture du laser 19

Interrupteurs de verrouillage 20

Précautions relatives à l'installation 21

Précautions relatives à l'installation et aux dangers du laser 25

Positionnement de l'écran et du projecteur 26

Précautions relatives à l'alimentation en CA 27

Raccordement à l'alimentation 27

Précautions relatives au fonctionnement et à la configuration 28

Instructions d'utilisation de base 29

Mise en marche du projecteur *29*
Arrêt du projecteur *29*
Réinitialisation du verrouillage *29*
Sélection d'un signal d'entrée *30*
Sélection d'un modèle de test *30*
Réglage de l'objectif *31*
Réglage de l'image *31*
Orientation *31*
Géométrie *31*
Image *31*
Réglage du son *32*
Panneau de commande **33**
Témoins du projecteur *34*
Télécommande **35**

Symboles utilisés dans ce manuel

Les informations figurant dans cette section peuvent être accompagnées des symboles suivants :

AVERTISSEMENT CONCERNANT LE LASER : ce symbole indique que l'exposition des yeux au rayonnement laser présente un risque potentiel si les instructions ne sont suivies à la lettre.

AVERTISSEMENT ÉLECTRIQUE : ce symbole indique un risque de choc électrique si les instructions ne sont pas suivies à la lettre.

AVERTISSEMENT : ce symbole indique un risque de dommages corporels et/ou d'endommagement de l'équipement si les instructions ne sont pas suivies à la lettre.

REMARQUE : ce symbole indique que vous devez lire certaines informations importantes.

Documentation complémentaire

Les Guides utilisateur contiennent des informations complètes sur le fonctionnement, la connexion et la configuration du projecteur.

Veuillez utiliser le code QR (également situé sur le projecteur) pour accéder aux guides utilisateur des projecteurs E-Vision les plus récents et à d'autres documents via le site Web de Digital Projection.

Vous pouvez également consulter le site Web de Digital Projection pour télécharger le guide utilisateur le plus récent et d'autres documents.

Avis juridique

Les marques de commerce et appellations commerciales mentionnées dans le présent document restent la propriété de leurs détenteurs respectifs. Digital Projection décline tout intérêt patrimonial envers les marques de commerce et appellations commerciales autres que les siennes.

Copyright © 2021 Digital Projection Tous droits réservés.

Contenu de la boîte

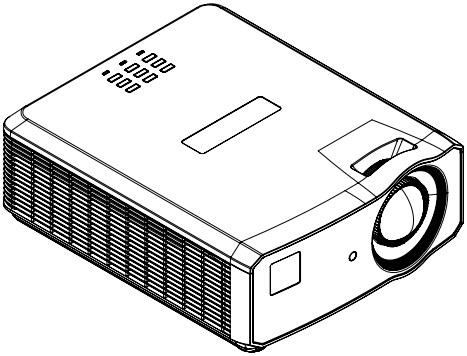

Projecteur

Télécommande

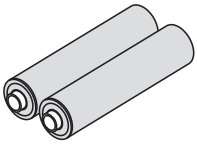

Piles (2xAAA)

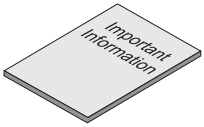

Manuel avec les informations importantes

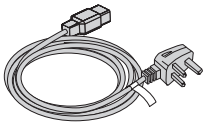

Câble d'alimentation, Royaume-Uni

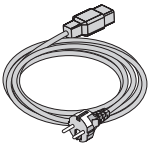

Câble d'alimentation, Europe

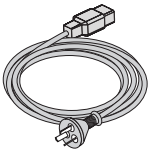

Câble d'alimentation, Chine

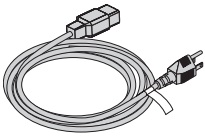

Câble d'alimentation NEMA 5-15P - C19, Amérique du Nord

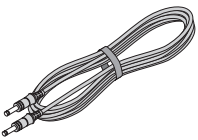

Câble de télécommande

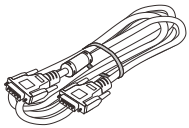

Câble VGA

Spécifications électriques et physiques

Tension du secteur	110-240 VAC 50/60 Hz 5,3A
Température de fonctionnement	0 °C à 40 °C
Température de stockage	-20 °C à 60 °C
Humidité de fonctionnement	10 % à 85 % sans condensation
Humidité de stockage	5 % à 95 % sans condensation
Dimensions	L : 437,1 mm x l : 360 mm x H : 177,1 mm
Poids	11 kg avec objectif
Consommation électrique	à 100 VAC : 500 W standard (mode normal) à 240 VAC : 480 W standard (mode normal)
Consommation en veille	<2 W (avec LAN activé), <0,5 W (sans LAN activé)
Dissipation thermique	à 100 VAC : 1706 BTU/h standard (mode normal) à 240 VAC : 1638 BTU/h standard (mode normal)
Bruit du ventilateur	36 dBA max., 38 dBA standard (mode normal)

Les spécifications sont sujettes à modification sans préavis.

Précautions générales

Avertissement ! La mort ou des blessures graves peuvent survenir si les précautions suivantes sont ignorées

Risque pour les yeux ! Ne pas regarder directement l'objectif lorsque la source lumineuse est allumée. La forte luminosité peut provoquer des lésions oculaires permanentes

Risque d'incendie ! Conserver tout matériau combustible à l'écart des surfaces chaudes et du faisceau projeté. Veiller à ce que les câbles ne soient pas en contact avec les surfaces chaudes

Risque d'électrocution ! Utiliser exclusivement composants, outils, accessoires et pièces de rechange autorisés et spécifiés par le fabricant

Risque de trébuchement ! Placer les câbles à un endroit où ils ne peuvent pas être tirés, provoquer un trébuchement ou être endommagés par des personnes ou des objets.

Faire fonctionner le produit dans l'environnement et les conditions de fonctionnement spécifiés.

Le produit doit être mis hors tension et déconnecté du secteur avant toute opération de réparation ou de maintenance.

Tenir les parties du corps, les cheveux, les vêtements et les bijoux éloignés des pièces mobiles du produit.

Ne pas faire fonctionner le produit sans objectif installé au préalable

Placer un bouchon sur l'objectif lors de l'installation ou de tout déplacement

L'appareil ne doit jamais être utilisé s'il est défectueux ou si le couvercle ou le joint est endommagé.

Aucune maintenance n'est autorisée par l'utilisateur final.

Ne pas ouvrir le boîtier. Il n'y a aucune pièce réparable par l'utilisateur à l'intérieur.

Aucune intervention/réparation n'est autorisée, sauf par le personnel autorisé.

Utiliser exclusivement le câble d'alimentation fourni.

Vérifier que la prise de courant est reliée à la terre car cet équipement DOIT être relié à la terre.

Veiller à ce que de petits objets tels que du papier ou du fil ne tombent pas dans le projecteur. Si cela venait à se produire, éteindre immédiatement l'appareil et faire enlever les objets par un personnel autorisé.

Ne pas exposer le projecteur à la pluie ou à l'humidité, et ne placer aucun liquide sur le dessus du projecteur.

Débrancher la prise avant de le nettoyer et utiliser un chiffon humide, mais non mouillé.

Ne pas toucher la prise d'alimentation avec des mains mouillées.

Ne pas toucher la prise d'alimentation pendant un orage.

Manipuler le câble d'alimentation avec précaution et éviter les torsions importantes. Ne pas utiliser un câble d'alimentation endommagé.

Ne pas toucher les sorties de ventilation, car elles deviendront chaudes en cours d'utilisation.

Ne pas couvrir ou obstruer les sorties ou les entrées de ventilation.

Ne pas couvrir l'objectif lorsque le projecteur est allumé. Cela pourrait générer un incendie.

Laisser toujours le projecteur refroidir pendant cinq minutes avant de débrancher l'alimentation ou de déplacer l'appareil.

Ne jamais utiliser de détergents ou de solvants puissants, tels que de l'alcool ou des diluants, pour nettoyer le projecteur et l'objectif.

Précautions relatives au laser

Projecteur

Avertissement ! La mort ou des blessures graves peuvent survenir si les précautions suivantes sont ignorées

Danger de cécité permanente ou temporaire

Produit Laser de classe 1 RG2. Mise en garde ! Ne pas fixer le faisceau. Classe 1 IEC 60825-1:2014, RG2 IEC 62471-5:2015.

Le produit doit être installé et utilisé conformément aux dispositions de la norme IEC 62471-5:2015 et du document relatif aux Informations importantes ou du Manuel utilisateur.

Attention : l'utilisation de commandes ou de réglages ou la réalisation de procédures autres que celles spécifiées dans le présent document peut entraîner une exposition à des radiations dangereuses.

L'objectif doit être remplacé par des personnes formées et qualifiées uniquement, conformément au document relatif aux Informations importantes ou du Manuel utilisateur. En cas de doute, veuillez consulter votre revendeur.

Veiller à ce que le projecteur soit éteint et que l'alimentation CA coupée avant de tenter de remplacer l'objectif.

Ne pas tenter de faire fonctionner le produit sans cache installé au préalable.

Ce produit (MLS) possède un module laser intégré de classe 4. Ne pas tenter de démonter ou de modifier le module laser.

Ne pas regarder directement l'objectif lorsque la source lumineuse est allumée. La forte luminosité peut provoquer des lésions oculaires permanentes.

Paramètres du laser

Longueur d'ondes	450-460 nm (Bleu)
Mode de fonctionnement	Pulsé, en raison de la fréquence de trame
Durée de l'impulsion	1,34 ms
Taux de répétition de l'impulsion	120 Hz
Énergie de l'impulsion maximum	0,698 mJ
Alimentation interne totale	>100 W
Dimension de la source apparente	>10 mm, à l'arrêt de l'objectif
Divergence	>100 milliradian

Télécommande - Pointeur laser

PRODUIT LASER DE CLASSE 2
Ce produit laser est désigné comme étant de classe 2 pendant toutes les procédures de fonctionnement.

ÉCLAIRAGE LASER - ÉVITER TOUTE EXPOSITION DIRECTE DES YEUX

Ne pas fixer le faisceau.

Ne pas regarder directement les instruments optiques.

Ne pas pointer le laser et ne pas laisser la lumière laser être dirigée ou réfléchie vers d'autres personnes, des animaux, des transports ou des objets réfléchissants.

Autoriser uniquement un usage par des personnes responsables.

À conserver hors de portée des enfants.

Cet appareil n'est pas un jouet.

Paramètres du pointeur du laser

Longueur d'ondes	640-660 nm
Sortie max.	<1 mW

Conformité avec les Normes internationales

Interférences RF

FCC

La Commission fédérale des communications (FCC) n'autorise aucune modification ou changement de l'appareil À L'EXCEPTION de ceux spécifiés par Digital Projection dans ce manuel. Un manquement à se conformer à cette réglementation gouvernementale pourrait annuler votre droit d'utiliser cet équipement.

Cet équipement a été testé et déclaré conforme aux limites d'un appareil numérique de classe B, conformément à la partie 15 des règles de la FCC. Ces limites sont conçues pour fournir une protection raisonnable contre les interférences nuisibles lorsque l'équipement est utilisé dans un environnement commercial. Cet équipement génère, utilise et peut émettre de l'énergie de fréquence radio et, s'il n'est pas installé et utilisé conformément au manuel d'instructions, peut causer des interférences nuisibles aux communications radio. L'utilisation de cet équipement dans une zone résidentielle peut causer des interférences nuisibles, auquel cas l'utilisateur sera responsable de la correction de toute interférence.

Bruit

Décret d'informations relatif au bruit acoustique du GSGV (Réglementation sur le niveau sonore des machines)

Le niveau de pression acoustique est inférieur à 39 dB (A) en mode de fonctionnement normal selon les normes ISO 3744 ou ISO 7779.

Directive européenne relative aux déchets d'équipements électriques et électroniques (DEEE)

Digital Projection Ltd s'engage pleinement à minimiser les déchets d'équipements électriques et électroniques. Nos produits sont conçus en tenant compte de la réutilisation, du recyclage et de la récupération de tous les composants. À cette fin, en fin de vie, votre projecteur peut être retourné à Digital Projection Ltd ou à son agent afin de minimiser l'impact environnemental.

Étiquettes produit

Projecteur

DIGITAL PROJECTION

DLP Projector / Projecteur
(數位投影機 / 數字投影機)

Model Name / Modèle(型號 / 型号): E-Vision Laser 5100 WUXGA
INPUT / Entrée(輸入 / 输入): 100-240V ~ 50/60Hz 5.3A

This device complies with Part 15 of the FCC rules, Operation is subject to the following two conditions:
(1)This device may not cause harmful interference, and
(2)This device must accept any interference received, including interference that may cause undesired operation.
CAN ICES-3(B) / NMB-3(B).

Caution: Do not open, No user serviceable parts inside.
警告: 請勿打開外殼, 設備內無服務性維修之元件.
警告:請 勿打開外殼,設 備內無服務性維修之元件.
Cuidado: no abra la tapa. Niguna parte interna es reparable por Usuario.
Avertissement : ne pas ouvrir le couvercle. Le produit ne contient aucune pièce interne réparable par l'utilisateur.

E134786 2K12 I.T.E.

Digital Projection Limited Made in China/製造地: 中國/制造地: 中国 3264663300 XXXXX XXXXX

Étiquette d'identification des fabricants

Complies with FDA performance standards for laser products except for deviations pursuant to Laser Notice No. 50, dated June 24, 2007

LASER RADIATION
AVOID DIRECT EYE EXPOSURE
CLASS 3R LASER PRODUCT
Emitted wavelength : 450-460 nm
Max. Pulse energy: 0.698 mJ, Pulse duration: 1.34 ms

3264638301

雷射輻射 避免眼睛受到直接照射 3R類雷射產品
波長 : 450-460 nm
最大脈衝能量: 0.698 mJ , 脈衝時間:1.34 ms
激光辐射 避免眼睛受到直接照射 3R类激光产品
波长 : 450-460 nm
最大脉冲能量: 0.698 mJ , 脉冲时间:1.34 ms
RAYONNEMENT LASER
EXPOSITION DIRECTE DANGEREUSE POUR LES YEUX
APPAREIL À LASER DE CLASSE 3R
longueur d'onde : 450-460nm
maximum énergie de impulsion : 0.698 mJ,
durée de impulsion : 1.34 ms

GB 7247.1-2012 / IEC/EN 60825-1:2007

CLASS 1 LASER PRODUCT
IEC/EN 60825-1:2014

PRODUIT LASER DE CLASSE 1
IEC/EN 60825-1:2014

Étiquettes avec explications

Étiquette d'ouverture du laser

Étiquette des guides utilisateur

Télécommande

Étiquette de la télécommande

Emplacements des étiquettes

Projecteur

1. Emplacement du Symbole d'avertissement de danger et de l'Étiquette d'ouverture du laser sur le corps du projecteur.
2. Emplacement de l'Étiquette avec l'identifiant du fabricant et de l'Étiquette explicative avec la Déclaration de certification et la Déclaration de risque sur le corps du projecteur.

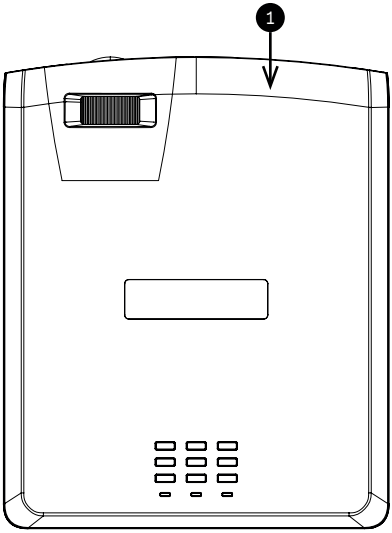

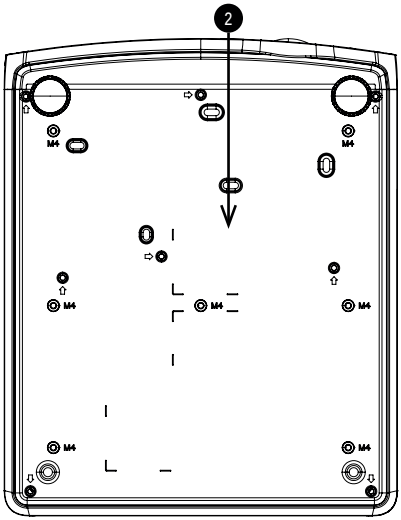

Télécommande

1. Emplacement l'Étiquette de la télécommande au dos de la télécommande.

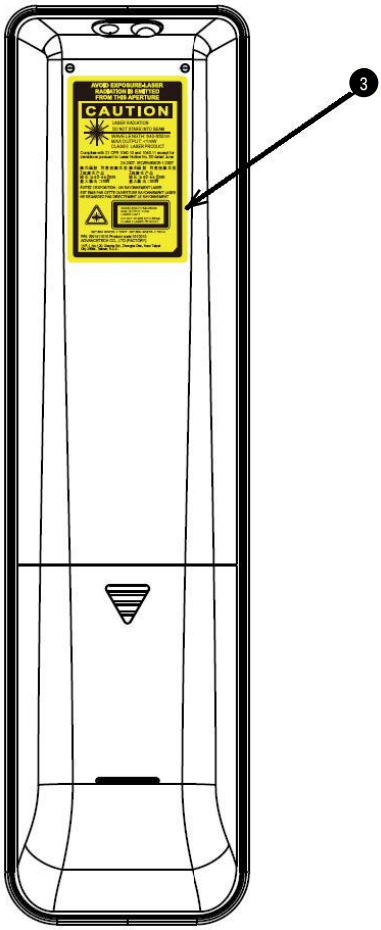

Emplacement de l'ouverture du laser

1. L'ouverture du laser est située conformément à ce qui est indiqué ci-dessous.

Veiller à ne pas exposer l'œil à la lumière directe du laser.

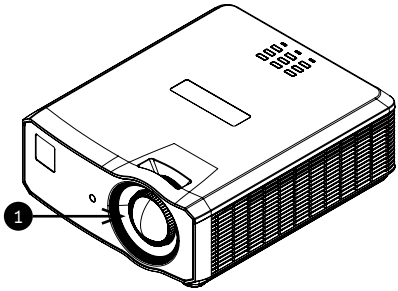

Interrupteurs de verrouillage

Des interrupteurs de verrouillage sont installés sur le cadre principal, à l'intérieur du couvercle. Ceux-ci éteignent le système individuellement lorsqu'ils sont activés.

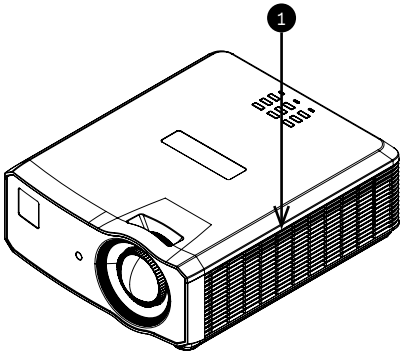

1. Il s'active dès lors que le couvercle est retiré.

Manipuler le SLC avec précaution. Ne pas faire tomber, ni heurter le SLC une fois sorti de son emballage. La courbure du SLC ne doit jamais avoir un rayon inférieur à 20 cm. En dessous de ce rayon, la fibre à l'intérieur du câble pourrait être endommagée.

Précautions relatives à l'installation

Le projecteur doit être installé uniquement par du personnel qualifié, conformément aux codes locaux du bâtiment.

Le projecteur est lourd. Il convient d'avoir recours à des techniques de manipulation sûres lorsque vous soulevez le projecteur.

Ne pas faire tomber, ni heurter le projecteur.

Ne pas installer le projecteur à proximité d'un objet susceptible d'être affecté par la chaleur qu'il dégage quand il fonctionne, par exemple des dalles de plafond en polystyrène, des rideaux, etc.
Installer le projecteur dans un endroit sec, à l'abri de toute source de poussière, d'humidité, de vapeur, de fumée, de soleil ou de chaleur.

Veiller à ce que les bouches d'admission de l'air ne recyclent pas l'air chaud provenant de la bouche d'évacuation.
Si le projecteur est utilisé dans un espace clos, veiller à ce que la température de l'air ambiant dans le boîtier ne dépasse pas la température de fonctionnement lorsque le projecteur est en marche, et que les bouches d'admission et d'évacuation de l'air ne soient pas obstruées.

Tous les boîtiers doivent passer une évaluation thermique certifiée afin de veiller à ce que le projecteur ne recycle pas l'air évacué, car cela peut entraîner l'arrêt de l'appareil même si la température du boîtier est dans la plage de températures de fonctionnement acceptable.

Éviter d'installer le projecteur dans des endroits où la température est élevée, où le refroidissement est insuffisant et où il y a beaucoup de poussière.
Disposer votre produit à l'écart des lampes fluorescentes (à plus d'un mètre) pour éviter tout dysfonctionnement causé par les interférences IR.

Éviter toute installation à proximité d'un conduit de climatisation ou d'un caisson de basse.

Le projecteur doit être installé aussi près que possible de la prise de courant.

La connexion électrique doit être facilement accessible afin de pouvoir être débranchée en cas d'urgence.

Veuillez faire preuve de prudence quant à l'installation du projecteur par rapport à des installations d'équipements de scénographie laser. Ces systèmes peuvent causer des dommages permanents aux dispositifs d'imagerie DMD utilisés dans nos projecteurs. Ces dommages ne sont pas couverts par notre garantie.

En cas d'utilisation des projecteurs dans des environnements dotés de systèmes laser tiers avec une puissance élevée, éviter de diriger les faisceaux laser vers l'objectif de projection. Cela peut faire converger la lumière incidente vers le moteur optique et endommager la DMD de la technologie DLP.

Avant l'installation, s'assurer que la surface, le plafond ou tout support sur laquelle/lequel le projecteur doit être installé/fixé est capable de supporter le poids combiné du projecteur et de l'objectif.

Des chaînes ou des câbles de sécurité doivent toujours être utilisés en renfort pour les installations au plafond.

En cas d'installation d'un support de plafond, veiller à ce que la limite de poids ne soit pas dépassée et à ce que le projecteur soit solidement fixé.

Le projecteur peut fonctionner dans les différentes positions illustrées par le diagramme :

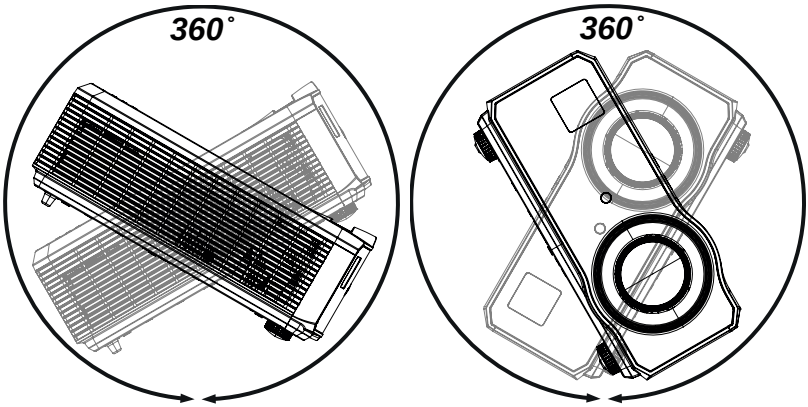

Inclinaison (gauche) et Rotation (droite)

Laisser au moins un espace de 50 cm entre les sorties de ventilation et un mur, et 30 cm sur tous les autres côtés.

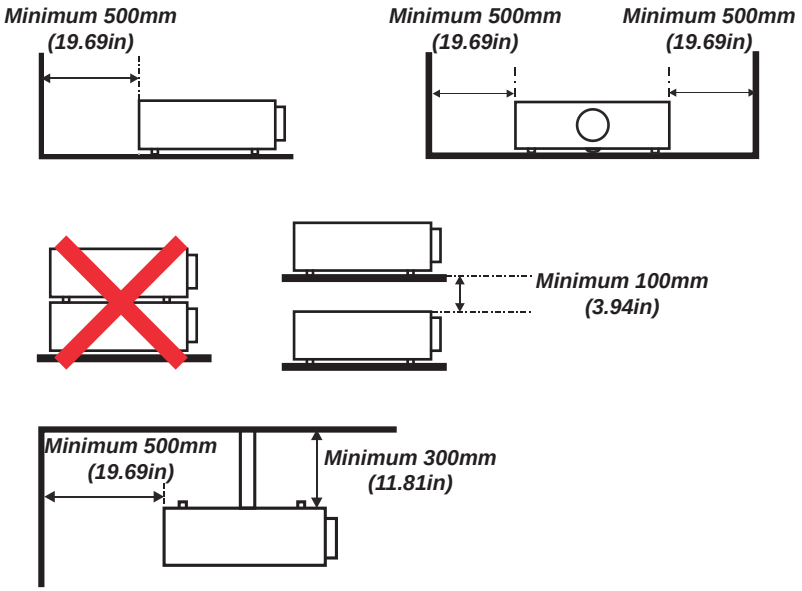

Exemple de positionnement

Veiller à retirer le bouchon de l'objectif avant d'utiliser le projecteur. Les niveaux d'énergie de la lumière sont connus pour causer des dommages à la fois à l'objectif et aux optiques du projecteur. Ces dommages ne sont pas couverts par notre garantie.

Raccorder le câble LAN uniquement à la connexion LAN d'un ordinateur. D'autres connecteurs similaires peuvent avoir une source de tension dangereusement élevée.

L'entrée VGA d'un connecteur (VGA IN) doit être utilisée pour se connecter au port d'entrée VGA (VGA IN) du projecteur. Il doit être inséré fermement, avec les vis des deux côtés solidement fixées, pour assurer une connexion correcte du câble du signal et obtenir un effet d'affichage optimal.

L'entrée audio d'un connecteur doit être utilisée pour se connecter au port d'entrée audio du projecteur. Il NE PEUT PAS être connecté à une sortie audio (AUDIO OUT) ; dans le cas contraire, la sortie n'émettrait aucun son et le port pourrait même être endommagé.

Le cordon d'alimentation et le câble du signal doivent être raccordés avant la mise sous tension du projecteur. Lors du démarrage et pendant le fonctionnement, NE PAS insérer ou retirer le câble du signal ou le cordon d'alimentation pour éviter d'endommager le projecteur.

Activer le Mode de vitesse élevée du ventilateur lorsque vous vous trouvez dans des zones de haute altitude.

Lorsqu'il est utilisé, le projecteur génère de la chaleur. Les ventilateurs internes dissipent la chaleur du projecteur lorsqu'il s'éteint, ce qui peut durer un certain temps. Une fois que le projecteur est en MODE VEILLE, retirer le cordon d'alimentation. NE PAS retirer le cordon pendant l'arrêt, car cela pourrait endommager le projecteur et affecter sa durée de vie.

Ne pas disposer d'objets lourds sur le dessus du châssis du projecteur.

Précautions relatives à l'installation et aux dangers du laser

Ce produit est un produit laser de Classe 1, groupe de risque 2. Il doit être installé dans un endroit sûr.

Ne pas tenter d'accéder au matériel à l'intérieur du projecteur. Ne pas tenter de modifier ou de retirer le module du laser.

Ne pas faire fonctionner le projecteur sans ses protections.

Positionnement de l'écran et du projecteur

1. Installer l'écran en choisissant la meilleure position de visionnage pour votre public.
2. Monter le projecteur en tenant compte de la distance nécessaire pour que l'image remplisse l'écran. Régler les pieds ajustables afin que le projecteur soit à niveau et perpendiculaire à l'écran.

Le dessin montre la position des pieds pour le montage sur table, ainsi que les trous pour un montage au plafond.

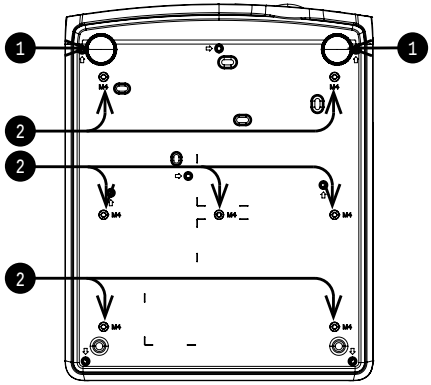

1. **Deux pieds réglables** ❶.
2. **Sept trous M4 pour un montage au plafond** ❷**.**
   Les vis ne doivent pas pénétrer de plus de 8 mm dans le corps du projecteur.

Ne pas utiliser les trous filetés des pieds réglables pour suspendre ou monter le projecteur.

Précautions relatives à l'alimentation en CA

Avertissement ! La mort ou des blessures graves peuvent survenir si les précautions suivantes sont ignorées

Risque d'électrocution ! Utiliser uniquement le cordon d'alimentation AC fourni ou recommandé par le fabricant

Risque d'incendie et d'électrocution ! Ne pas faire fonctionner l'appareil si le cordon d'alimentation, la prise et la fiche ne sont pas conformes aux normes locales

Ne pas tenter de faire fonctionner l'appareil si l'alimentation en courant alternatif (CA) n'est pas conforme aux paramètres spécifiés

Le cordon d'alimentation CA doit être inséré dans une prise avec mise à la terre

Débrancher le produit de l'alimentation CA avant l'installation, le déplacement, l'entretien, le nettoyage ou le retrait des couvercles

Ne pas utiliser un cordon d'alimentation CA qui semble endommagé

Ne pas surcharger les prises de courant ou les rallonges.

Raccordement à l'alimentation

1. Pousser fermement la prise du connecteur dans la prise de CA ❶

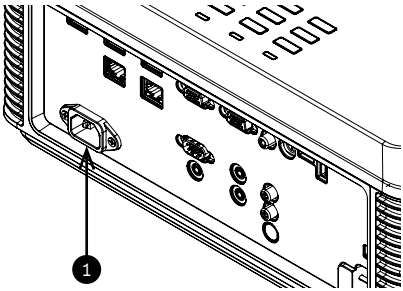

Utiliser exclusivement le câble d'alimentation fourni.

Vérifier que la prise de courant est reliée à la terre car cet équipement DOIT être relié à la terre.

Manipuler le câble d'alimentation avec précaution et éviter les torsions importantes. Ne pas utiliser un câble d'alimentation endommagé.

Précautions relatives au fonctionnement et à la configuration

Ne pas apporter de modifications à la configuration du réseau sans comprendre ce que vous faites ou sans avoir pris conseil auprès de votre responsable réseau. Si vous commettez une erreur, il est possible que vous perdiez le contact avec le projecteur. Toujours vérifier deux fois les paramètres avant d'appuyer sur le bouton APPLY (appliquer). Toujours conserver une note écrite des paramètres d'origine et de toute modification apportée.

Les mises à jour du logiciel ne doivent PAS être effectuées sauf par ou sous la supervision du personnel de Digital Projection Service.

Instructions d'utilisation de base

Mise en marche du projecteur

1. Brancher le câble électrique entre l'alimentation secteur et le projecteur.

   Le témoin **ALIMENTATION** s'allume en vert pour indiquer que le projecteur est en mode VEILLE.
2. Appuyer sur l'un des boutons suivants :
   - Sur la télécommande, le bouton **ON (Allumé)**
   - Sur le panneau de commande du projecteur, le bouton **POWER (Alimentation).**

L'écran de démarrage apparaît au bout de 20 secondes environ. Le projecteur est désormais allumé.

La première fois que vous utilisez le projecteur, vous pouvez définir la langue de l'OSD à partir du menu rapide. (Voir le Réglage de la langue de l'OSD dans le manuel de l'utilisateur).

Arrêt du projecteur

1. Appuyer sur le bouton **OFF (Éteint)** de la télécommande ou sur le bouton **POWER (Alimentation)** du panneau de commande, et appuyer une deuxième fois pour confirmer votre choix.
   Le témoin **ALIMENTATION** du panneau de commande commencera à clignoter en vert, la source lumineuse s'éteindra et les ventilateurs de refroidissement fonctionneront quelques instants. Le témoin **ALIMENTATION** cesse de clignoter en vert et passe au vert fixe lorsque le projecteur passe en mode veille.
2. Si vous devez mettre le projecteur hors tension, attendez que le projecteur passe en mode veille, puis débranchez le câble d'alimentation CA du projecteur.

Réinitialisation du verrouillage

Si l'éclairage du laser s'éteint à la suite d'une rupture du verrouillage :

1. vérifier que tous les verrouillages sont en place. Voir Interrupteurs de verrouillage sur la page 20
2. Allumer le laser conformément à ce qui est montré ci-dessus.

Sélection d'un signal d'entrée

1. Connecter une ou plusieurs sources d'images au projecteur.
2. Sélectionner l'entrée à afficher :
    - Appuyer sur l'un des boutons d'entrée ou sur le bouton Source de la télécommande.
    - Appuyer sur **MENU** de la télécommande ou du panneau de commande, et accéder au paramètre Source dans l'onglet Paramètres 1. Utiliser les boutons de navigation **HAUT** et **BAS** pour sélectionner la source d'entrée dans le menu **SOURCE**. Appuyer sur **ENTRÉE** pour confirmer votre choix.

Sélection d'un modèle de test

Les modèles de test suivants sont disponibles :Rampes RGB, Barres de couleur, Barres de mesure, Panneau de vérification, Grille, Lignes horizontales, Lignes verticales, Lignes diagonales, Rampe horizontale, Rampe verticale, Blanc, Rouge, Vert, Bleu, Noir, *Aucun*.

Utiliser l'une des méthodes suivantes pour afficher un modèle de test :

1. Appuyer sur **MENU** sur la télécommande ou le panneau de commande pour ouvrir l'OSD.
2. Utiliser les boutons fléchés **GAUCHE** et **DROITE** pour accéder au menu **Paramètres 1**.
3. Utiliser les touches **HAUT**, **BAS** et **RETOUR** pour accéder au sous-menu **Avancé 2**.
4. Mettre en surbrillance le **Modèle de test**, puis sélectionner un modèle de test à l'aide des touches fléchées **GAUCHE** et **DROITE**.

Pour revenir à l'image principale, régler le motif de test sur « aucun » et quitter l'OSD en appuyant sur **QUITTER**.

Réglage de l'objectif

L'objectif peut être réglé à l'aide de la commande de mise au point située sur l'objectif :

- Utiliser la commande de mise au point ❶ sur l'objectif pour mettre l'image au point.

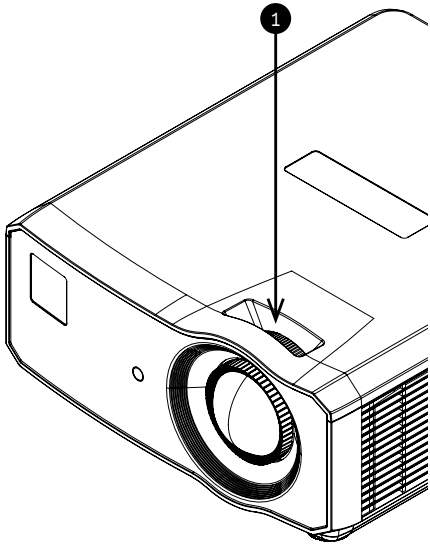

Réglage de l'image

Orientation

Ce paramètre peut être réglé dans le menu **Paramètres 1**.

Mettre **Projection** en surbrillance et choisir entre **Bureau avant**, **Bureau arrière**, **Plafond avant** et **Plafond arr.**

Géométrie

Les paramètres tels que **Correction de trapèze** et **4 coins** peuvent être réglés à partir du menu **Paramètres 1**.

La correction de trapèze nécessite une entrée de signal externe pour permettre sa configuration.

Image

Les paramètres tels que **Modes d'affichage**, **Luminosité**, **Contraste**, **Gestion des couleurs** (**Teinte**, **Saturation** et **Gain**), et **Avancés** (**Netteté** et **Gamma**) peuvent être réglés à partir du

menu **Image**.

Ce produit comprend une fonctionnalité de simulation DICOM destinée à la formation et à d'autres fins de diagnostic non médical.

Réglage du son

Le son peut être réglé à l'aide de la télécommande ou de l'OSD :

- Utiliser le bouton **Volume** sur la télécommande pour ouvrir la barre de volume. Utiliser les boutons fléchés GAUCHE et DROITE pour régler le niveau du volume.
- Utiliser le bouton **Mute** sur la télécommande pour couper le son.
- Appuyer sur **MENU** sur la télécommande ou le panneau de commande pour ouvrir l'OSD. Naviguer jusqu'au menu **Paramètres 1** et ouvrir le sous-menu **Audio** pour régler le son.

Panneau de commande

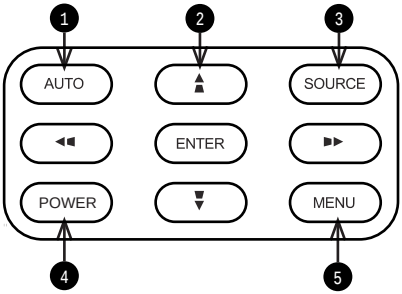

Panneau de commande

1. **AUTO**
   Permet d'optimiser la taille, la position et la résolution de l'image
2. **Boutons fléchés et ENTRÉE**
   Appuyer sur une touche fléchée pour ouvrir le menu Correction de trapèze. Utiliser les boutons fléchés pour régler la correction de trapèze verticale et horizontale.Après avoir ouvert l'OSD, utiliser les boutons fléchés pour mettre en surbrillance les entrées du menu. Appuyer sur **ENTRÉE** pour ouvrir ou exécuter l'entrée de menu qui est en surbrillance.
   Régler le trapèze lorsque l'OSD est éteint. La gauche et la droite règlent le trapèze horizontal, le haut et le bas règlent le trapèze vertical.
3. **SOURCE**
   Permet d'afficher et de quitter le menu source
4. **ALIMENTATION**
   Permet d'allumer et d'éteindre le projecteur (VEILLE).
5. **MENU**
   Permet d'afficher et de quitter l'affichage sur écran (OSD).

Témoins du projecteur

1. **ALIMENTATION**
   Allumé = le projecteur est allumé
   Clignotement = démarrage ou refroidissement
2. **LAMPE**
   Allumé = erreur
3. **TEMP.**
   Allumé = erreur

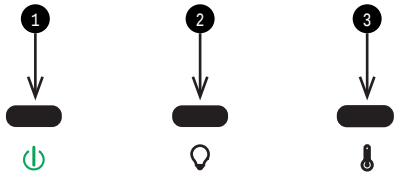

Témoins

**Consulter le manuel utilisateur pour de plus amples détails sur les messages relatifs au témoin*

Télécommande

1. **Alimentation ON / OFF**
   Met sous et hors tension.
2. **PC**
   Permet de sélectionner la touche Ordinateur In.
3. **HDMI**
   Permet de sélectionner et basculer l'entrée HDMI 1, HDMI 2 ou DVI-D.
4. **USB**
   Ce projecteur ne dispose pas de fonction USB.
5. **Vidéo S Vidéo**
   Permet de sélectionner l'entrée vidéo. Ce projecteur ne dispose pas de S Vidéo.
6. **Réseau**
   Permet d'ouvrir le menu Réseau sur l'OSD.
7. **HDBaseT**
   Permet de sélectionner l'entrée HDBaseT.
8. **MENU**
   Permet d'accéder à l'OSD. Si l'OSD est ouvert, appuyer sur ce bouton pour revenir au menu précédent.
9. **Réglage (boutons fléchés) / Navigation (boutons fléchés et retour) de la distorsion/correction de trapèze**
   Permet de régler la distorsion horizontale et verticale.
   Lorsque l'OSD est actif, permet de naviguer dans les menus à l'aide des boutons fléchés et de confirmer votre choix avec le bouton Retour.
10. **Distorsion ou Correction de trapèze**
    Permet d'ouvrir le menu Correction de trapèze sur l'OSD.

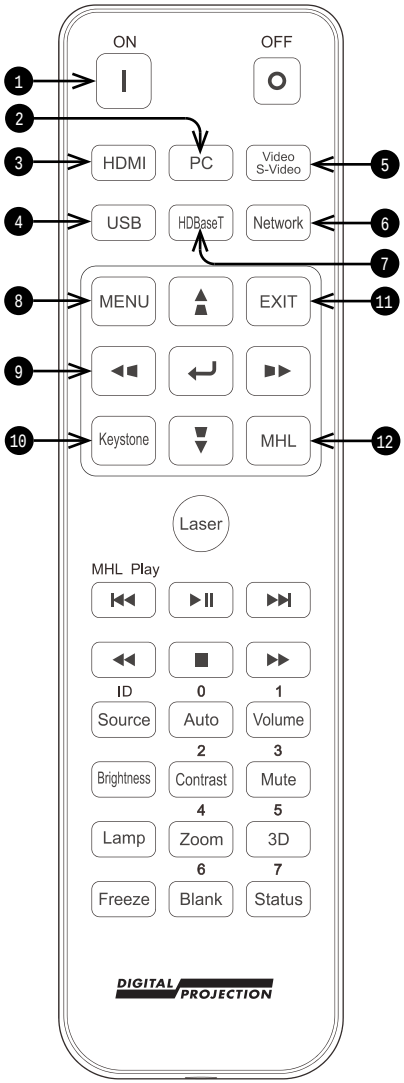

Télécommande

11. **QUITTER**
    Permet de remonter d'un niveau dans l'OSD. Lorsque le niveau supérieur est atteint, appuyer sur « exit » pour fermer l'OSD.
12. **MHL**
    Permet d'activer la fonction de la technologie « Mobile High-Definition Link » (liaison mobile haute définition) pour les appareils intelligents.
13. **Laser**
    Permet d'activer le pointeur du laser.
14. **Contrôles Lecture MHL**
    Permet de lire, mettre en pause, arrêter, rembobiner et avancer rapidement le contenu MHL.
15. **Auto / ID touche 0**
    Permet de régler automatiquement la fréquence, la phase et la position.
    À utiliser avec **Source / ID** afin de régler l'identifiant de la télécommande sur 0.
16. **Source / ID**
    Permet de sélectionner la source d'entrée suivante.
    À utiliser avec une touche numérique pour définir l'identifiant de la télécommande.
17. **Volume / ID touche 1**
    Permet d'ouvrir le curseur du volume.
    À utiliser avec **Source / ID** afin de régler l'identifiant de la télécommande sur 1.
18. **Contraste / ID touche 2**
    Permet d'ouvrir le curseur du contraste.
    À utiliser avec **Source / ID** afin de régler l'identifiant de la télécommande sur 2.
19. **Luminosité**
    Permet d'ouvrir le curseur de la luminosité.
20. **Mute / ID touche 3**
    Permet de couper le volume de sortie.
    À utiliser avec **Source / ID** afin de

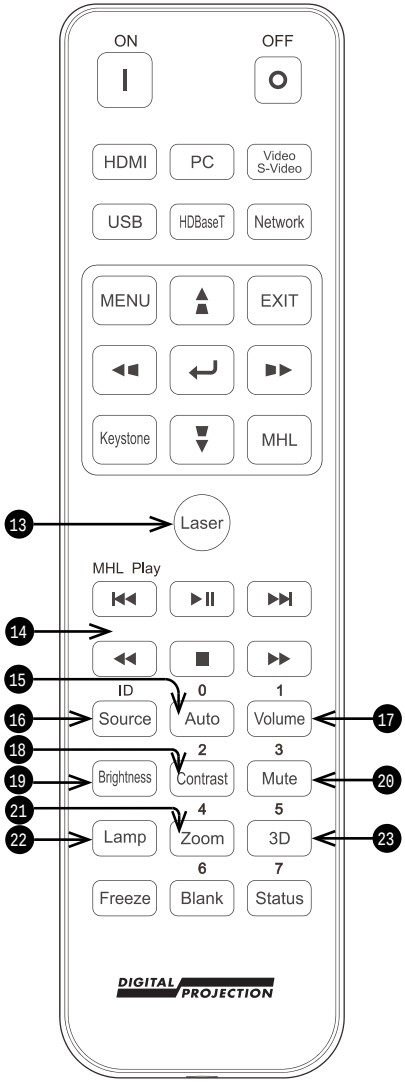

Télécommande

régler l'identifiant de la télécommande sur 3.

21. **Zoom / ID touche 4**
    Permet d'ouvrir le contrôle du zoom.
    À utiliser avec **Source / ID** afin de régler l'identifiant de la télécommande sur 4.
22. **Lampe**
    Permet d'ouvrir les options de source lumineuse.
23. **3D / ID touche 5**
    Permet d'ouvrir le menu des paramètres 3D sur l'OSD.
    À utiliser avec **Source / ID** afin de régler l'identifiant de la télécommande sur 5.

24. **Intervalle de suppression / ID touche 6**
    Permet d'afficher et de masquer l'image projetée.
    Lorsque l'intervalle de suppression est activé, la source lumineuse est complètement éteinte et l'écran est vierge.

    À utiliser avec **Source / ID** afin de régler l'identifiant de la télécommande sur 6.
25. **Figer**
    Permet de figer l'image affichée.
26. **Statut / ID touche 7**
    Permet d'ouvrir le menu Statut sur l'OSD.
    À utiliser avec **Source / ID** afin de régler l'identifiant de la télécommande sur 7.

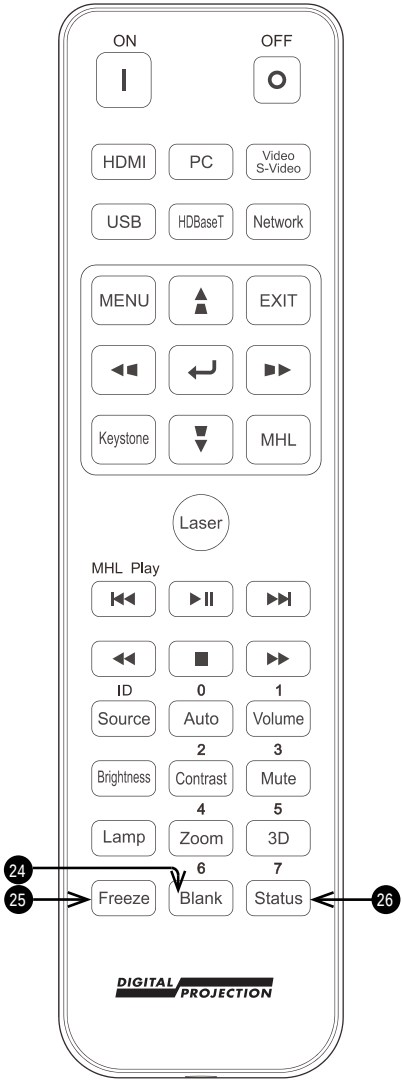

Télécommande